ТЕХНОЛОГИИ СВЕТА

ПАСПОРТ
на изделие серии

TL-PROM SM

Светильник стационарный общего назначения
(светильник светодиодный)
ТУ 3461-001-65395541-2013
ООО «Технологии света»

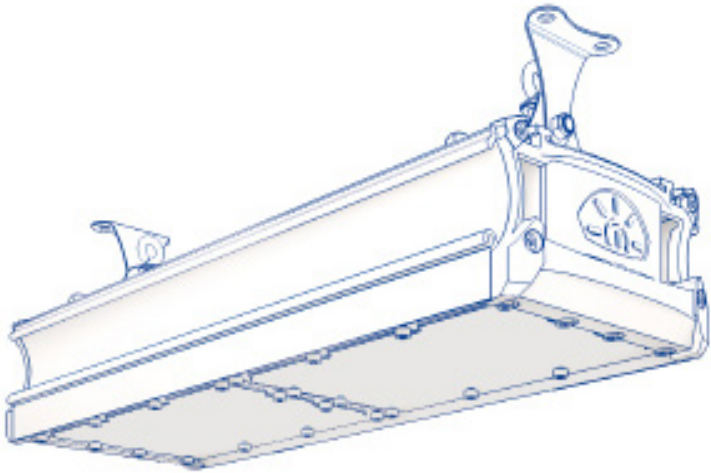

Мы знаем, что у вас есть выбор, спасибо, что выбрали нас!

EAC

Производитель: Общество с ограниченной ответственностью «Технологии света»
Адрес: Россия, 347939, Ростовская область, г. Таганрог, Мариупольское шоссе, 71Л.
Телефон: 8 (8634) 431-297, факс: 8 (8634) 431-297.

РАСШИФРОВКА ИНФОРМАЦИИ В НАИМЕНОВАНИИ МОДЕЛИ СВЕТИЛЬНИКА

TL-PROM	SM	35	A, B, C...
Серия «Промышленный»	Simple maintenance	Индекс мощности	Дополнительные индексы

СПИСОК ДОПОЛНИТЕЛЬНЫХ ИНДЕКСОВ

Температура цвета: **5K** — 5000 °, **4K** — 4000° по Кельвину

Кривая Сил Света: **D** — косинусная 120°, **K30** — концентрированная 30°, **K40** — концентрированная 40°, **K50** — концентрированная 50°

Диммируемый драйвер: **DIM**

ТЕХНИЧЕСКИЕ ХАРАКТЕРИСТИКИ СВЕТИЛЬНИКОВ

	Индекс мощности	Кривая сила света (рассеиватель)			
		D	K30	K40	K50
Мощность точная, Вт *		134,2	134,2	134,2	134,2
Суммарный световой поток, лм*	135	19 852	19 824	20 398	19 326
Масса нетто, кг.		4,7	4,7	4,7	4,7
Мощность точная, Вт *		152	x	x	x
Суммарный световой поток, лм*	150	23 745	x	x	x
Масса нетто, кг.		4,7	x	x	x
Мощность точная, Вт *		174	173	173	173
Суммарный световой поток, лм*	170	26 092	26 432	26 314	25 768
Масса нетто, кг.		6,1	6,1	6,1	6,1
Мощность точная, Вт *		205,4	x	x	x
Суммарный световой поток, лм*	205	31 006	x	x	x
Масса нетто, кг.		6,1	x	x	x
Мощность точная, Вт *		225,4	226,4	226,4	226,4
Суммарный световой поток, лм*	230	34 426	35 683	34 413	34 787
Масса нетто, кг.		9,4	9,4	9,4	9,4
Мощность точная, Вт *		268,4	268,4	268,4	268,4
Суммарный световой поток, лм*	255	39 704	39 648	40 797	38 652
Масса нетто, кг.		9,4	9,4	9,4	9,4
Мощность точная, Вт *		304	x	x	x
Суммарный световой поток, лм*	330	47 490	x	x	x
Масса нетто, кг.		9,4	x	x	x
Мощность точная, Вт *		341,6	341,6	341,6	341,6
Суммарный световой поток, лм*	360	52 420	54 784	51 923	51 536
Масса нетто, кг.		12,2	12,2	12,2	12,2
Мощность точная, Вт *		409,2	x	x	x
Суммарный световой поток, лм*	420	62 840	x	x	x
Масса нетто, кг.		12,2	x	x	x

* — +/- 5%

ХАРАКТЕРИСТИКИ ОБЩИЕ ДЛЯ ВСЕЙ СЕРИИ СВЕТИЛЬНИКОВ

Индекс цветопередачи CRI ..... D, K30, K40,K50 - **72**

Напряжение питания, В ..... **110-277 AC**

Частота, Гц ..... **45 -65**

Коэффициент мощности ИП, cos φ ..... **~ 0,98**

Степень защиты светильника, IP **67**

Температура эксплуатации, °C ..... **от -60° до +40°**

Вид климатического исполнения **УХЛ1**

Гарантия, мес **60**

Модель светодиода ..... **Osram DURIS S5 PM**

НАЗНАЧЕНИЕ

1.1. Светодиодные светильники серии TL-PROM SM (далее светильники) предназначены для внутрипромышленного освещения зданий для установки на подвес или монтажную поверхность.

1.2. Светильники сертифицированы и изготавливаются в соответствии с ТУ 3461-001-65395541-2013, Декларация о соответствии ЕАЭС N RU Д-RU.НА10.В.02130/18 от 14.12.2018г.

1.3. Светильники соответствуют требованиям безопасности ТР ТС 004/2001 «О безопасности низковольтного оборудования», утверждено Решением Комиссии Таможенного союза 09 декабря 2011 года №879.

1.4. Светильники изготавливаются в исполнении УХЛ категории размещения 1 по ГОСТ 15150.

ТЕХНИЧЕСКИЕ ХАРАКТЕРИСТИКИ

2.1. Класс защиты от поражения электрическим током — 1.
Питание осуществляется от сети 220В, 50 Гц.

КОМПЛЕКТ ПОСТАВКИ

3.1. Светильник – 1 шт., крепление светильника – 2 шт., паспорт – 1 шт.

ТРЕБОВАНИЯ ПО ТЕХНИКЕ БЕЗОПАСНОСТИ

4.1. Установку и чистку светильника производить только при отключенном питании.

4.2. Светильники выполнены по 1 классу защиты от поражения электрическим током и должны быть надежно заземлены.

ПРАВИЛА ЭКСПЛУАТАЦИИ

5.1. Эксплуатация светильника производится в соответствии с «Правилами технической эксплуатации электроустановок потребителей».

5.2. Запрещается, во избежание несчастных случаев, производить ремонт, чистку светильника и замену ИПС в светильнике без отключения напряжения в линии питания светильников.
Не использовать в агрессивных средах.

ИНСТРУКЦИЯ ПО МОНТАЖУ

ВНИМАНИЕ: Все работы по монтажу осуществлять только при отключенном напряжении питания.

6.1. Для монтажа и подключения светильников к электрической сети необходимо:

6.2. Выполнить разметку и подготовку монтажных отверстий.

6.3. Установить крепеж (в комплект не входит). При выборе крепежа учитывайте материал и тип опорной поверхности.

6.4. Сместить металлическую планку со светильника.

6.5. Присоединить провода питания и заземляющий провод с соответствующими зажимами коннектора в соответствии с указанной полярностью, электропитающий провод необходимо соединить с влагозащищённым соединителем для сохранения заявленного уровня защиты, убедитесь в герметичности соединений и целостности кабеля.

6.6. Задвинуть металлическую планку светильника, закрепить светильник.

⏚ (желто-зеленый провод) – заземление
L (коричневый провод) – фаза
N (синий провод) – ноль

ВНИМАНИЕ

7.1. Нарушение правил установки угрожает безопасной эксплуатации изделия и влечёт утрату гарантийных обязательств.

7.2. Продавец оставляет за собой право вносить любые конструктивные изменения в выпускаемую им продукцию, при этом не нарушая основных технических показателей, без предварительного уведомления об этом. Безопасность эксплуатации светотехнического оборудования обеспечивается тщательным соблюдением настоящей инструкции.
В связи с этим ее следует сохранять и передавать пользователям, осуществляющим монтаж указанных светильников.

ГАРАНТИЙНЫЕ ОБЯЗАТЕЛЬСТВА

8.1. Гарантийный срок эксплуатации 60 месяцев со дня отгрузки при соблюдении потребителем условий эксплуатации.

8.2. Срок службы светильников при нормальных климатических условиях, при соблюдении правил монтажа и эксплуатации составляет не менее 10 лет.

8.3. Претензии за дефекты, появившиеся в течении гарантийного срока из-за небрежного хранения, транспортирования, при нарушении правил эксплуатации, установки или обслуживания не принимаются.

8.4. Производитель обязуется произвести гарантийный ремонт вышедшие из строя светильников в течение 5 лет со дня отгрузки, при условии соблюдения пользователем правил эксплуатации изделия и отсутствии признаков механических повреждений и нарушения правил электропитания устройства.

8.5. В случае выхода из строя во время гарантийного срока, при соблюдении правил эксплуатации потребитель обязан:

- при обнаружении дефектов и недостатков продукции по качеству Покупатель извещает в письменном виде об этом Продавца, с помощью уведомления и приложенных к нему фотографий с полным описанием брака.
- предъявить претензии в установленном порядке по адресу: 347900, РФ, Ростовская область, г. Таганрог, Мариупольское шоссе, 71 Л, ООО «Технологии света», (8634) 431-297.

8.6. Гарантийный ремонт не производится в случае:

- нарушения потребителем правил эксплуатации, в том числе превышения питающих и вводных напряжений и частоты, что привело к пробою защитных цепей питания и неисправности высокочувствительных входных каскадов, использования не предусмотренных инструкцией входных и сетевых шнуров, щупов и др.
- наличия механических повреждении, в том числе, трещин, сколов, разломов, разрывов корпуса или платы и т.п.; тепловых повреждений, в том числе, следов паяльника, оплавления, брызг припоя и т.п.; химических повреждений, проникновения влаги внутрь прибора, в том числе, окислении, разъедания металлизации, Следов коррозии или корродирования, конденсата или морского соляного тумана и т.п.;
- наличия признаков постороннего вмешательства, нарушения заводского монтажа;
- использование устройства в зонах повышенного воздействия электромагнитных полей.

8.7. Выход из строя светильника в результате эксплуатации в агрессивных средах не является гарантийным случаем.

УТИЛИЗАЦИЯ

9.1. По истечении срока службы светильники разобрать на детали, рассортировать по видам материалов и сдать в специализированные организации по приемке и переработки вторсырья.

СВЕДЕНИЯ О ПРИЁМКЕ

10.1. Светильник соответствует ТУ 3461-001-65395541-2013 и признан годным к эксплуатации.

Дата выпуска_____

Упаковщик_____

м.п.